H型セル　VB9B　寸法参考図

セル上面図

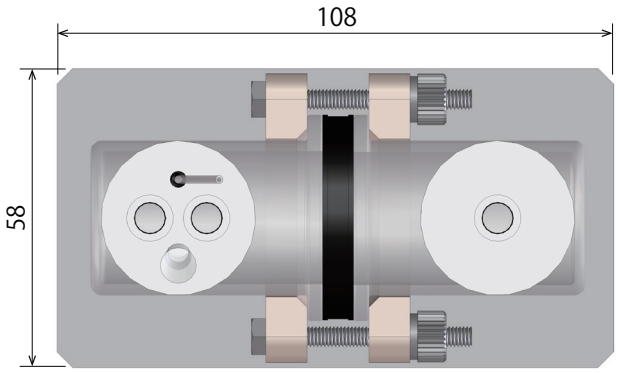

セル正面図

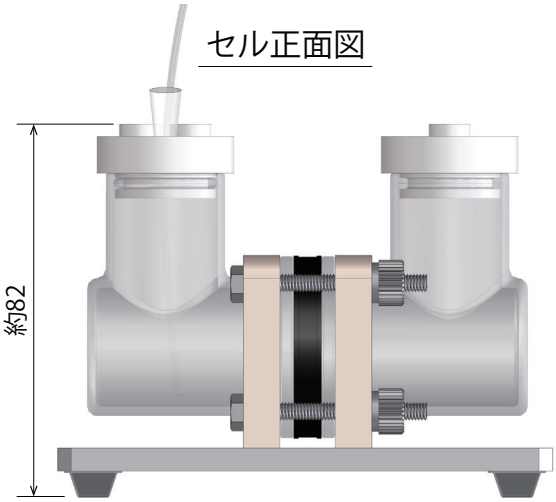

VB9B-1 フランジガラスセル

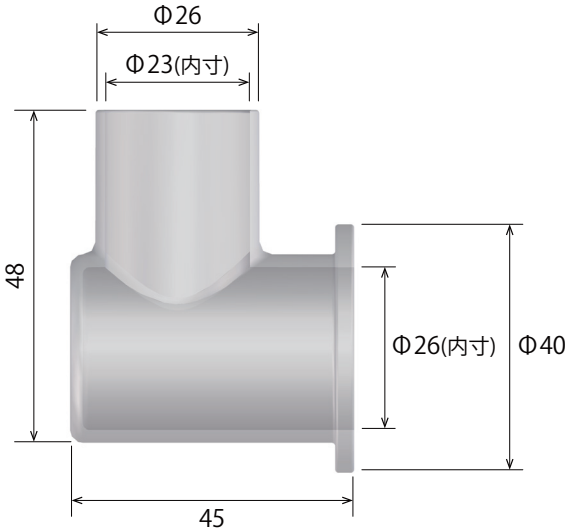

VB9B-2 作用電極用セルキャップ

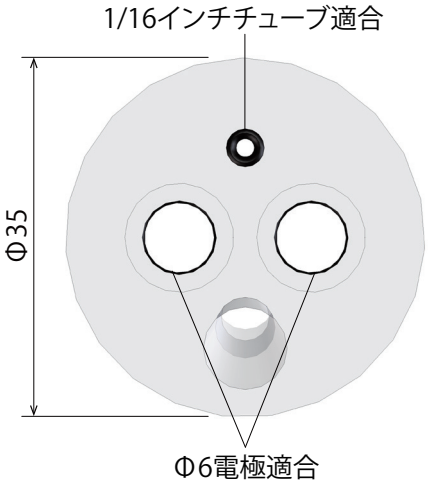

VB9B-3 対極用セルキャップ

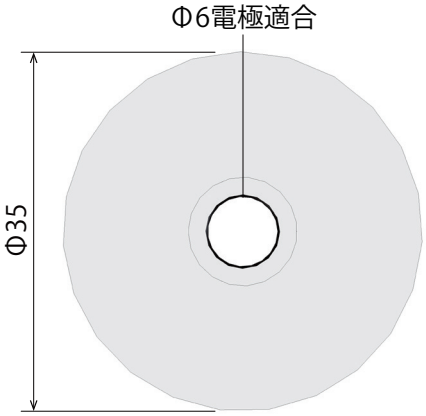

単位：mm

株式会社 イーシーフロンティア
〒619-0237 京都府相楽郡精華町3丁目2番30号
(TEL)0774-39-8299　(FAX)0774-39-8010　(MAIL) info@ec-frontier.co.jp
http://www.ec-frontier.co.jp