寸法参考図　プレート電極評価セル　～VM5～

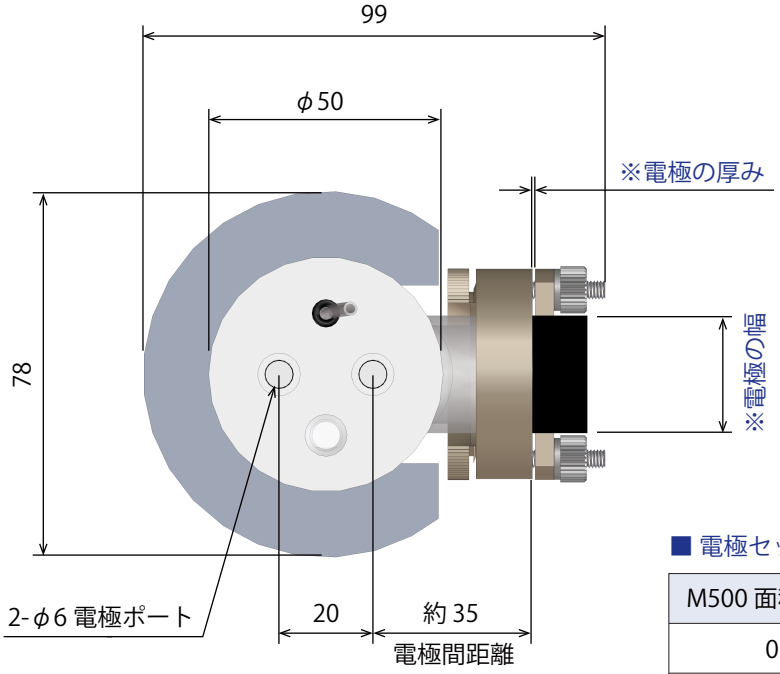

■ 電極セット可能目安

M500 面積規定パーツ	幅	厚み
0.1 cm^2	8 ～ 32.5 mm	推奨：～ 8.6 mm 限界：～ 10 mm
0.5 cm^2	12 ～ 32.5 mm	
1 cm^2	16 ～ 32.5 mm	

※挟める電極の幅について、ネジが3巻掛かる程度を推奨としており、
　最低1巻かかる箇所を限界としています。

※限界に近い厚みでは液漏れ、ネジ破損のおそれがあります。

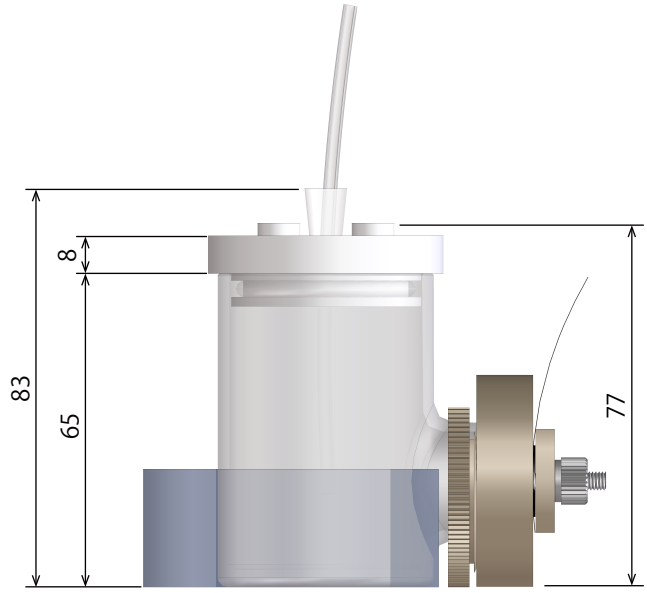

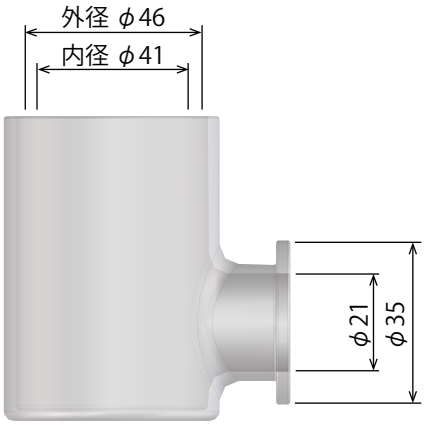

※電極は構成外です。

単位：mm

株式会社 イーシーフロンティア
〒619-0237 京都府相楽郡精華町3丁目2番30号
(TEL)0774-39-8299　(FAX)0774-39-8010　(MAIL) info@ec-frontier.co.jp